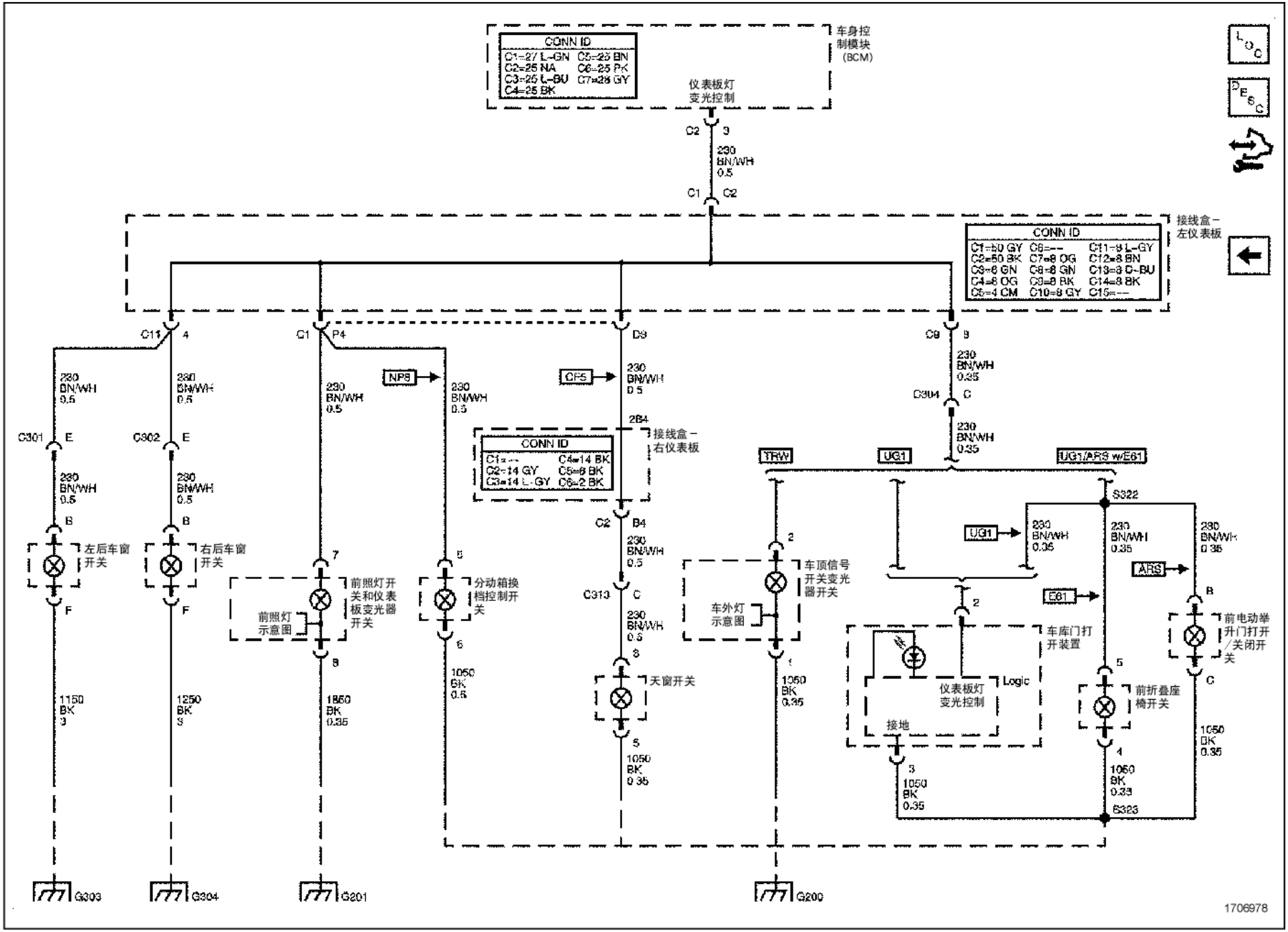
车身控制模块 (BCM)
CONN ID
C1=27 L-GN C5=25 BN
C2=25 NA C6=25 PK
C3=25 L-BU C7=25 GY
C4=25 BK
仪表板灯变光控制
C2 3
230 BN/WH 0.5
C1 C2
接线盒－左仪表板
CONN ID
C1=50 GY C6=-- C11=8 L-GY
C2=50 BK C7=8 OG C12=8 BN
C3=6 GN C8=8 GN C13=8 D-BU
C4=8 OG C9=8 BK C14=8 BK
C5=4 CM C10=8 GY C15=--
C11 4
C1 P4
D9
C9 9
230 BN/WH 0.5
C301 E
C302 E
B
左后车窗开关
右后车窗开关
F
1150 BK 3
1250 BK 3
NPS
CPS
2B4
接线盒－右仪表板
CONN ID
C1=-- C4=14 BK
C2=14 GY C5=6 BK
C3=14 L-GY C6=2 BK
C2 B4
C313 C
前照灯开关和仪表板变光器开关
前照灯示意图
分动箱换档控制开关
1850 BK 0.35
1050 BK 0.5
天窗开关
1050 BK 0.35
C304 C
TRW
UG1
UG1/ARS w/E61
S322
S323
车顶信号开关变光器开关
车外灯示意图
车库门打开装置
仪表板灯变光控制
Logic
接地
ARS
E61
前电动举升门打开/关闭开关
前折叠座椅开关
G303
G304
G201
G200
1706978